Näher dran.

ackermann
spülmaschinen

H 530-2PLUS



Haubenspülmaschine

für Körbe 500 x 500 mm



Wir bieten viele Optionen
für die perfekte
Spülstraße

2,2 ltr
pro Spülgang



Wir sind die Experten für die
richtige Spülchemie und die
richtige Wasseraufbereitung

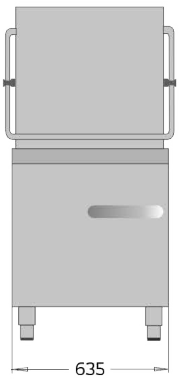

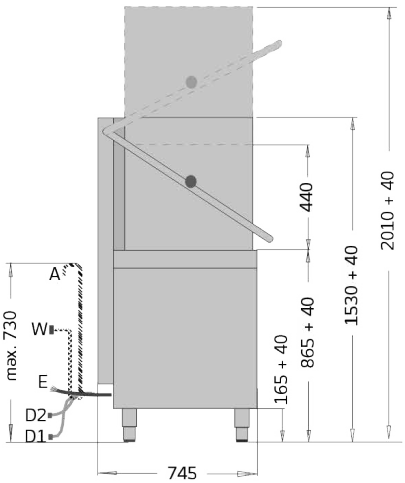

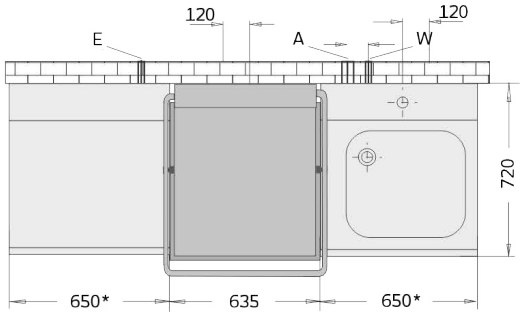

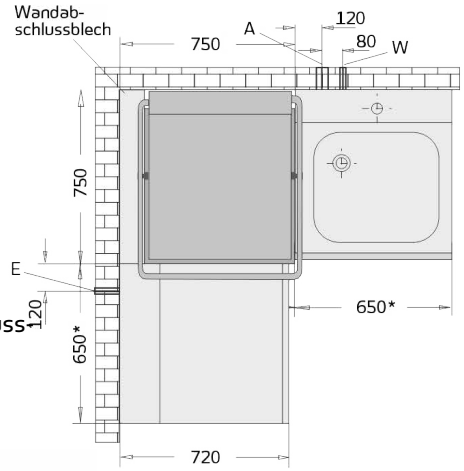

Anschlussleitungen nach Lage des Beckens spiegelbildlich möglich (1,5m ab Maschine)

W Wasserzulauf Gewinde 3/4“, Absperrventil bauseits!
Fließdruck 1-5 bar, Wasserhärte max. 4°dH,
Zulauftemperatur 10 - 55°C

A Wasserablauf Ø 30mm

E Elektroanschluss 400V/3/N/PE/50HZ Absicherung muss gemäß Gesamtanschluss-
wert und nach VDE 0100 durchgeführt werden, Hauptschalter bauseits!

D1+D2 Ansaugschläuche für Flüssigreiniger / Klarspüler

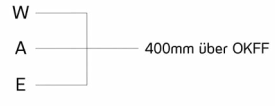

Datenblatt H 530-2PLUS

Serienausstattung

Elektronische Bedienung und Steuerung, bis zu 6 Spülprogramme wählbar. Waschdauer, Tank- und Boilertemperaturen programmabhängig, Haubenstart-Automatik. Integrierte Selbstdiagnose, optionale Leerstandsanzeige von Reiniger und Klarspüler*, farbcodierte Statusmeldung, Programmende-Meldung optisch und akkustisch (deaktivierbar). Tiefgezogener Tank, Flächensiebe aus Kunststoff, Pumpenansaugsieb, kombinierte Wasch- und Klarspülarme aus Kunststoff. Eingebaute Dosiergeräte für Reiniger und Klarspüler, Thermostopp-Funktion, Energiespar-Funktion. Einstell- und Anzeigemöglichkeit für TE/VE-Patronentausch. Eingebaute Ablaufpumpe, aktive Laugenreinigung, mit druckunabhängigem Boiler sowie Drucksteigerungspumpe, leichtgängige Haube einwandig, Boden- und Rückwandverkleidung (Schutzart IPX4). Anschlussfertig für Aufstellung in Reihe oder über Eck. Tellerkorb, Besteckeinsatz, Universalkorb.

* in Verbindung mit Sauglanze für Leerstandsanzeige

Technische Daten		H 530-2PLUS
Abmessung (Breite/ Tiefe / Höhe)	mm	635 / 745 / 1530
Tiefe mit geöffneter Tür	mm	
Höhe mit geöffneter Haube	mm	2010
Theoretische Stundenleistung	Körbe / h	40
Korbgröße	mm	500 x 500
Einfahrhöhe / Durchfahrhöhe	mm	440
Einfahrtiefe	mm	
Max. Glashöhe	mm	
Max. Tellergröße	mm	330
Max. Kistengröße	mm	
Passend für Tabletts / Behälter bis Größe		GN 1/1
Gehäuse doppelwandig		-
Türe / Haube doppelwandig	ja / nein	nein
Stromanschluss		400V/3/50Hz
Gesamtanschlusswert	kW	9,6
Absicherung	A	16
Wasserzulauftemp. / Max. Rohwasserhärte	°C / °dH	10-55 / 4
Erforderlicher bauseitiger Wasserdruck	bar	1-5
Tanktemperatur	°C	60-65
Tankinhalt	l	15
Tankheizung	W	2100
Leistung Umwälzpumpe	W	470
Umwälzleistung	l / min	230
Wascharme		kombiniert / Kunststoff
Boilertemperatur	°C	80-85
Boilerinhalt	l	12
Boilerheizung	W	7000
Eingebaute Drucksteigerungspumpe	ja / nein	ja
Leistung Drucksteigerungspumpe		200
Klarspülwasserverbrauch je Spülgang	l	2,2
Nachspülarme		kombiniert / Kunststoff
Laugenreinigungssystem	ja / nein	ja
Eingebaute Ablaufpumpe	ja / nein	ja
Eingebautes Dosiergerät f. Reiniger u. Klarspüler	ja / nein	ja
Eingebauter, permanenter Wasserenthärter	ja / nein	nein
Integr. Dampfabsaugung m. Wärmerückgewinnung	ja / nein	nein
Option Sauglanzen mit Leerstandanz. möglich	ja / nein	ja
Gewicht	kg	98
Wärmeabgabe latent / sensitiv	kW	1,0 / 0,8
Dampfabgabe	kg / h	1,5
Geräuschabgabe	dB	62

Näher dran.

ackermann
spülmaschinen

Ackermann Spülmaschinen GmbH
Am Umspannwerk 18
88255 Baindt
fon 07502 97791-00
fax 07502 97791-90
info@ackermann-spuelmaschinen.de
www.ackermann-spuelmaschinen.de